KWT WATERBEHEERSING

Technische catalogus

Afsluiters

KLSA - leidingafsluiters

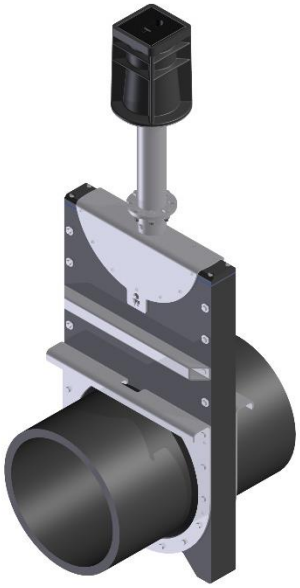

Al 30 jaar maatwerk in innovatieve watermanagement oplossingen

KWT Waterbeheersing
KWT Group, Wentelploeg 42
NL-8356 SN Biddinghuizen

T: +31 (0)321 33 55 66
E: Info@kwt.nl

KWT Milieu België
KWT Milieu BVBA
Merksplassesteenweg 95/3
BE-2310 Rijkevorsel

T: +32(0)3 309 06 57
E: info@kwtmilieu.be

Member of **BERGSCHENHOEK GROEP**

Samenvatting Afsluiters

Afsluiters *voor oppervlaktewater en rioolwater toepassingen (RWZI's en pompstations) KWT's afsluiters zijn zelfsmerend, onderhoudsvrij en worden samengebouwd uit de hoogste kwaliteit RVS 316L plaatmateriaal, veelal ondersteund door high density polyethylene (HDPE). Een lage carbon gehalte verbetert de anti-corrosieve eigenschappen maar andere RVS soorten, zoals 304 en duplex, zijn beschikbaar. Met 25 jaar ontwikkeling in het gebruik van HDPE, is dit materiaal tegenwoordig een geaccepteerd alternatief voor RVS in de toe-passingen <8 mwk. De KWT spindels hebben een unieke spoed van 6mm met een TR Li draad. EPDM afdichting is standaard.*

KHA *handafsluiter enkelkerend (1Mwk) eenvoudige toepassing-bediening middels trekstang*

KHSA *spindel afsluiter enkelkerend (1Mwk)*

KSA-MD *spindelafsluiter dubbelkerend (5-8 mwk) en is tot DN1000 leverbaar uit voorraad.*

KSA-RQ *spindelafsluiter volledig in RVS316L vierkante schuif flush invert (< 7mwk).*

KSA-Inox *stijgende spindel wig-afsluiter volledig RVS316L (< 7mwk).*

KSA-HD *is een uniek en gepatenteerd ontwerp welke door de 3° hoek perfect dicht; een ex- tern railsysteem maakt fijnafstelling mogelijk. De KSA-HD wordt ingezet waar hoge drukken (on-en offseating 8-25 mwk) ontstaan, zoals pompstations en hydropower dammen. Deze schuif wordt per aanvraag volgens specificatie gebouwd. Alle handbediende schuiven hebben de KWT-eigen halve maan aansluiting om misbruik te voorkomen, andere bedienpunten op aanvraag.*

Inhoudsopgave

	Product-groep	Beschrijving	Product code
	272	**KLSA- leidingspindelafsluiters HDPE/RVS**	KLSA-R-P KLSA-R-F

*De leidingspindelafsluiter **KLSA** is standaard dubbelzijdig kerend en wordt toegepast in leidingsystemen. De werkdruk ligt tussen 5 mwk en 10 mwk. Deze afsluiter is handmatig of met behulp van een motor te bedie- nen. De KLSA is door het materiaalgebruik geschikt om in agressieve media te plaatsen.*
Het HDPE huis is met RVS 316 L versteviging geschikt
om zowel boven- als ondergronds te verwerken.
De afsluiter heeft standaard een "P" aansluiting (HDPE SDR17) voor verbinding met PVC buizen van dezelf- de diameter en wordt gemonteerd middels EPDM moffen met RVS klembanden of d.m.v. een elektrolas ver- binding. Ook is een flensuitvoering (KLSA-R-F) met standaard een PN10 boring beschikbaar.
Een straatpot, verbindings-stuk en verlengbuis zijn als accessoire te verkrijgen.

KLSA-R-P met straatpot

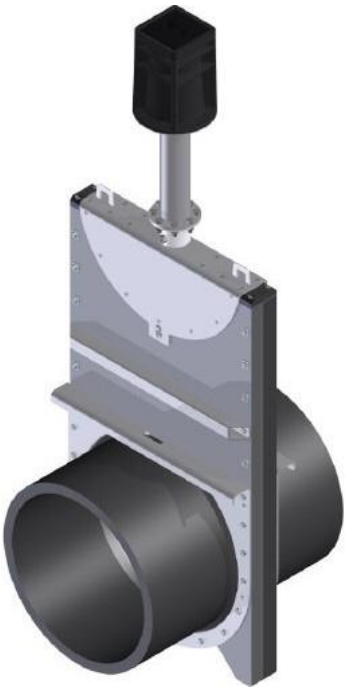

KLSA-R-F

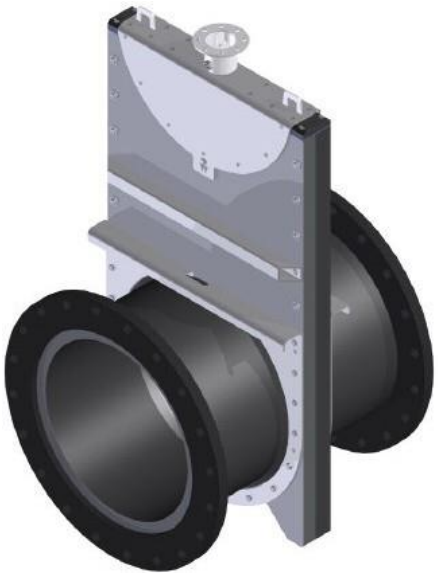

Materiaal

Constructie Schuifplaat Spindel Draadblok Afdichting	HDPE RVS 316 RVS 316 Bronze EPDM
Bevestiging materiaal (P)	Bijvoorbeeld een Mof niet inbegrepen
Bevestigingsmateriaal (F)	M.b.v. flens; bouten en moeren niet inbegrepen.
Opmerking	5—10 mwk en ronde opening standaard

Leidingspindelafsluiter, flensaansluiting, PVC pijpaansluiting

KLSA-R-P

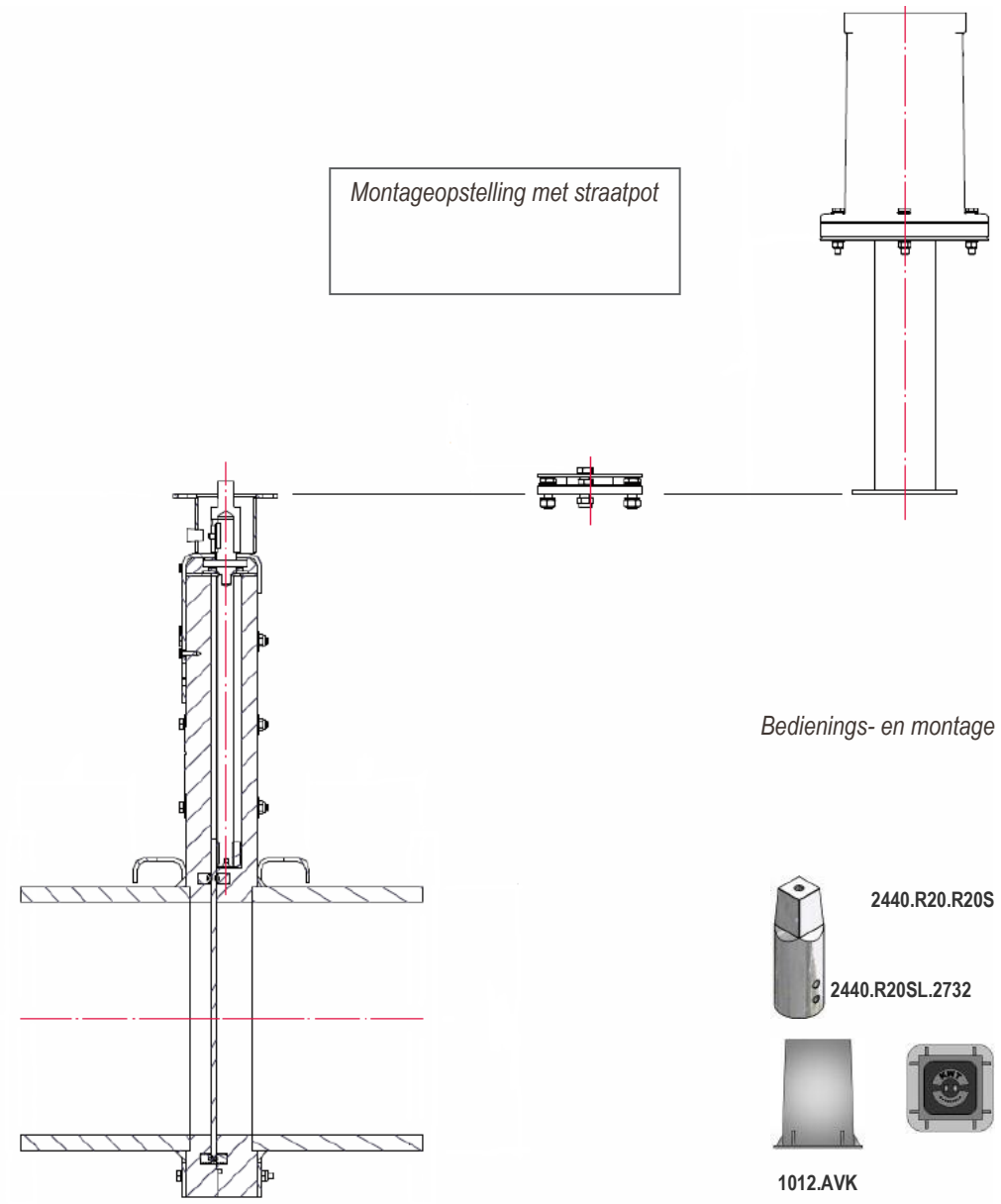

Bedienings- en montage accessoires (hoofdstuk 10)

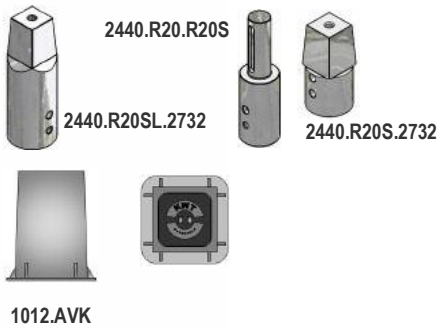

a - OLG lagerblok

b - Bedienpunt halve

c - Spindelbeschermbuis

d - Draadspindel

e - Liprubber

f - Schuifplaat

g - Buis

i - Hijsoog

Leidingspindelafsluiter, flensaansluiting, PVC pijpaansluiting

KLSA-R-P

Zijaanzicht

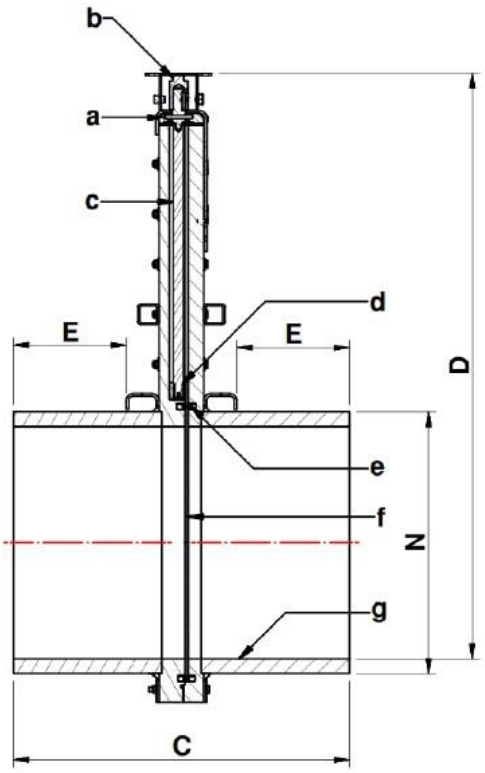

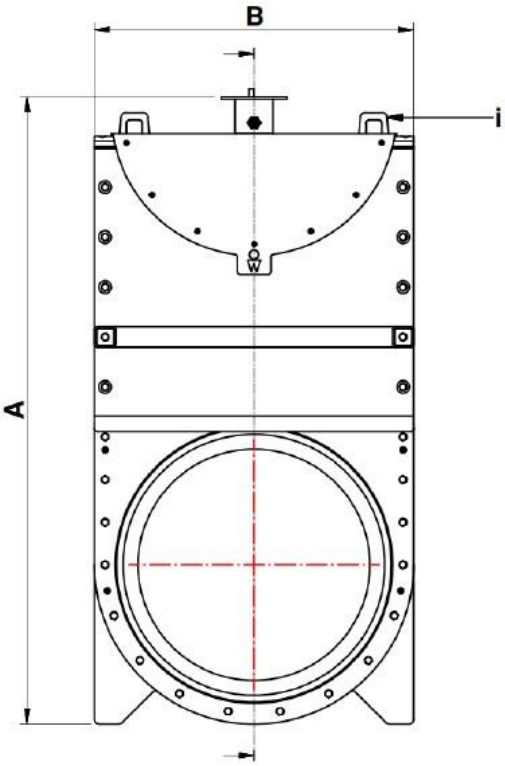

Vooraanzicht

Gegevens

KWT item number	DN	Ø	A	B	C	D	E	N		Nm	KG	Max MwC
272Y0100	DN100	97	442	220	380	380	84	110	20	20	14	10
272Y0125	DN125	110	471	235	400	409	94	125	22	25	15	10
272Y0150	DN150	141	539	270	440	475	114	150	28	30	19	10
272Y0200	DN200	176	617	310	440	550	114	200	34	30	24	10
272Y0250	DN250	220	714	360	470	645	130	250	42	35	32	10
272Y0300	DN300	278	840	425	480	767	132	315	52	35	43	10
272Y0400	DN400	353	1005	510	610	927	199	400	65	40	64	10
272Y0500	DN500	441	1200	610	640	1117	214	500	83	40	90	10
272Y0600	DN600	555	1502	740	1015	NA	369	630	100	50	205	10

Lekgraad

KLSA-R-P ***measured values***	MwC	L/min¹ ←	L/min¹ →
100mm - 500 mm	5 -10	0,3	0,4

Measured values (L/min¹/m¹)

	AWWA 560 / BS7775		DIN 19569-4	
MwC	L/min¹ ←	L/min¹ →	L/min¹ ←	L/min¹ →
5 -10	0,45	0,45	1,2 - 3,0	1,2 - 3,0

Norm values (L/min¹/m¹)

Leidingspindelafsluiter, flensaansluiting

KLSA-R-F

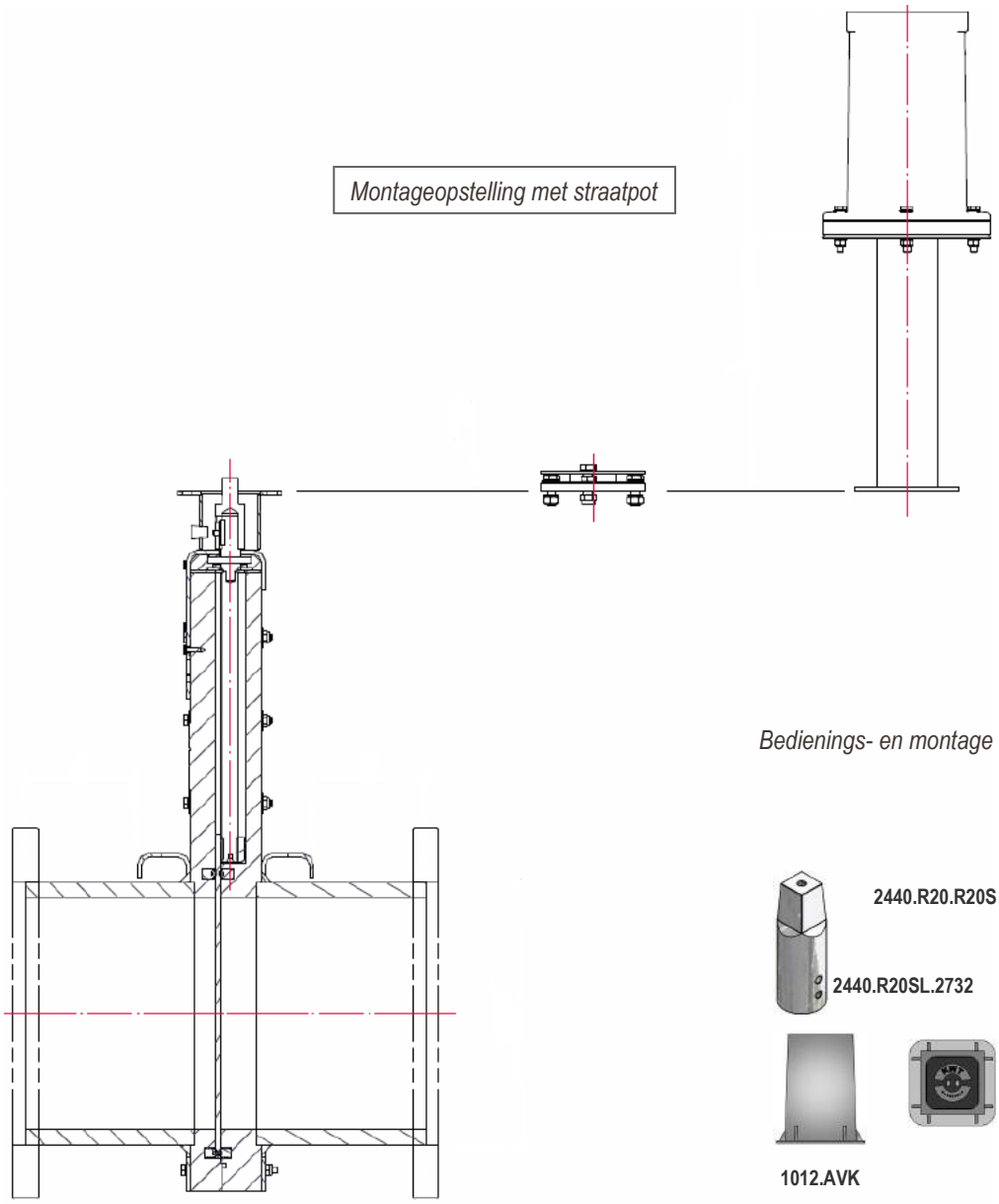

Bedienings- en montage accessoires (hoofdstuk 10)

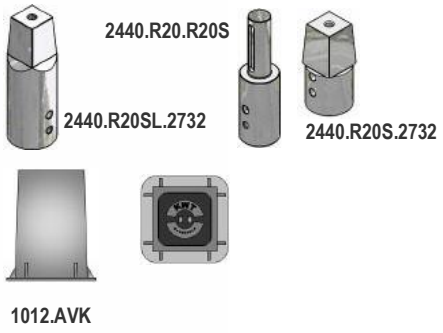

a - OLG lagerblok
b - Bedienpunt halve
c - Spindelbeschermbuis
d - Draadspindel
e - Liprubber
f - Schuifplaat
g - Flensbuis
h - Flens
i - Hijsoog

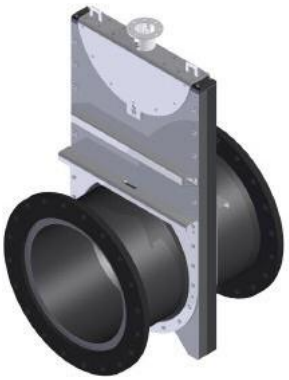

Leidingspindelafsluiter, flensaansluiting

KLSA-R-F

Zijaanzicht

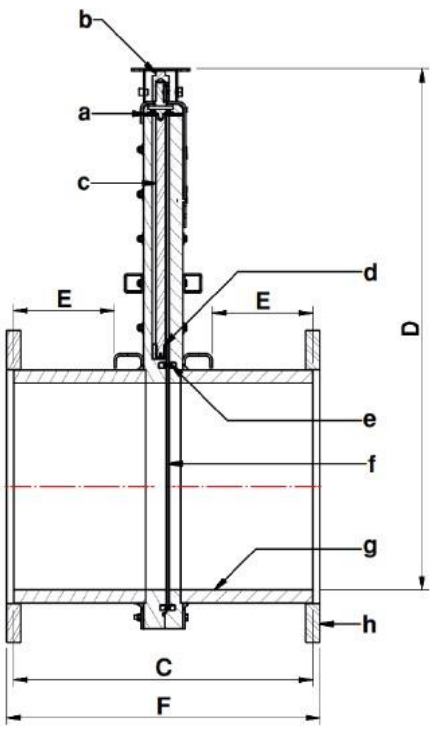

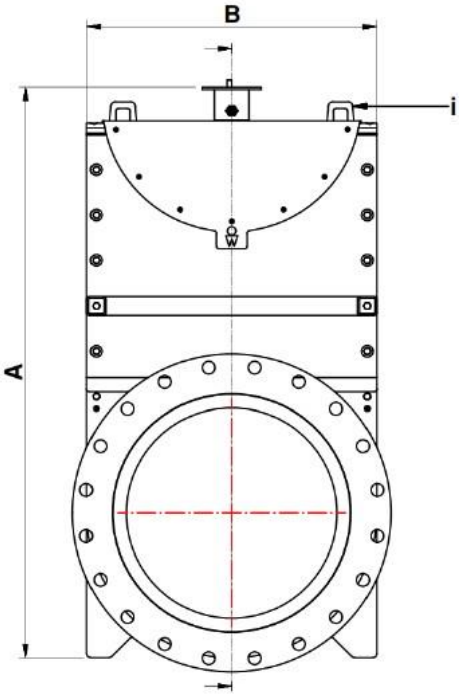

Vooraanzicht

Data (mm)

flens: **PN10—PN16**

KWT item number	DN	Ø	A	B	C	D	E	F		Nm	KG	Max MwC
274Z0100	DN 110	97	442	220	380	380	84	400	20	20	14	10
274Z0125	DN 125	110	471	235	400	409	94	420	22	25	15	10
274Z0150	DN 150	141	539	270	440	475	114	460	28	30	19	10
274Z0200	DN 200	176	617	310	440	550	114	470	34	30	24	10
274Z0250	DN 250	220	714	360	470	645	130	500	42	35	32	10
274Z0300	DN 300	278	840	425	480	767	132	510	52	35	43	10
274Z0400	DN 400	353	1005	510	610	927	199	640	65	40	64	10
274Z0500	DN 500	441	1200	610	640	1117	214	670	83	40	90	10

Lekgraad

KLSA-R-P ***measured values***	MwC	L/min¹ ⊢←	L/min¹ ⊢→
100mm - 500 mm	5—10	0,3	0,4

Measured values (L/min¹/m¹)

	AWWA 560 / BS7775		DIN 19569-4	
MwC	L/min¹ ⊢←	L/min¹ ⊢→	L/min¹ ⊢←	L/min¹ ⊢→
5—10	0,45	0,45	1,2 - 3,0	1,2 - 3,0

Norm values (L/min¹/m¹)

KWT
WATERBEHEERSING

- Terugslagkleppen
- Afsluiters
- Leidingafsluiters
- Droogzetvoorzieningen
- Schotbalkstuw en overstortputten
- Kantelstuwen en stuwkleppen
- Automatische regelunits
- Roosters
- Vispassage en vissluis
- Accessoires
- Aandrijvingen

KWT Waterbeheersing
KWT Group, Wentelploeg 42
NL-8356 SN Biddinghuizen

T: +31 (0)321 33 55 66
E: Info@kwt.nl

KWT Milieu België
KWT Milieu BVBA
Merksplassesteenweg 95/3
BE-2310 Rijkevorsel

T: +32(0)3 309 06 57
E: info@kwtmilieu.be