KWT WATERBEHEERSING

Technische catalogus

Afsluiters

KSA-RQ / INOX4 / KSA-HD

Al 30 jaar maatwerk in innovatieve watermanagement oplossingen

KWT Waterbeheersing
KWT Group, Wentelploeg 42
NL-8356 SN Biddinghuizen

T: +31 (0)321 33 55 66
E: Info@kwt.nl

KWT Milieu België
KWT Milieu BVBA
Merksplassesteenweg 95/3
BE-2310 Rijkevorsel

T: +32(0)3 309 06 57
E: info@kwtmilieu.be

Member of **BERGSCHENHOEK GROEP**

Samenvatting Afsluiters

Afsluiters *voor oppervlaktewater en rioolwater toepassingen (RWZI's en pompstations) KWT's afsluiters zijn zelfsmerend, onderhoudsvrij en worden samengebouwd uit de hoogste kwaliteit RVS 316L plaatmateriaal, veelal ondersteund door high density polyethylene (HDPE). Een lage carbon gehalte verbetert de anti-corrosieve eigenschappen maar andere RVS soorten, zoals 304 en duplex, zijn beschikbaar. Met 25 jaar ontwikkeling in het gebruik van HDPE, is dit materiaal tegenwoordig een geaccepteerd alternatief voor RVS in de toe-passingen <8 mwk. De KWT spindels hebben een unieke spoed van 6mm met een TR Li draad. EPDM afdichting is standaard.*

KHA *handafsluiter enkelkerend (1Mwk) eenvoudige toepassing-bediening middels trekstang*

KHSA *spindel afsluiter enkelkerend (1Mwk)*

KSA-MD *spindelafsluiter dubbelkerend (5-8 mwk) en is tot DN1000 leverbaar uit voorraad.*

KSA-RQ *spindelafsluiter volledig in RVS316L vierkante schuif flush invert (< 7mwk).*

KSA-Inox *stijgende spindel wig-afsluiter volledig RVS316L (< 7mwk).*

KSA-HD *is een uniek en gepatenteerd ontwerp welke door de 3° hoek perfect dicht; een ex- tern railsysteem maakt fijnafstelling mogelijk. De KSA-HD wordt ingezet waar hoge drukken (on-en offseating 8-25 mwk) ontstaan, zoals pompstations en hydropower dammen. Deze schuif wordt per aanvraag volgens specificatie gebouwd. Alle handbediende schuiven hebben de KWT-eigen halve maan aansluiting om misbruik te voorkomen, andere bedienpunten op aanvraag.*

Inhoudsopgave

	Product-groep	Beschrijving	Product code
	296	**Regelbare afsluiter 7 mwk, spindel, vierkante opening flush invert**	KSA RQ
	204	**Wigafsluiter 7 mwk, stijgende spindel, vierkant.**	KWT INOX4
	232 / 234 242 / 244	**Afsluiter 10 mwk, spindel, (RVS)**	KSA-HD-R-O KSA-HD-RH-O

Regelbare afsluiter 7 mwk, spindel, vierkant, flush invert

KSA-RQ

*De **KSA-RQ** afsluiter wordt geheel uit RVS opgebouwd. De verticaal bewegende schuif sluit een vierkante opening af en is traploos in te stellen. Het gebruik van een tandlataandrijving is mogelijk. Het liprubber is in het frame aangebracht waardoor flush invert mogelijk is. Alternatieve materialen maken toepassingen in zowel drinkwater als aggressieve milieus mogelijk. Eenvoudige montage door gebruik de hijspunten welke op zowel het frame zijn aangebracht. De schuif wordt ingezet in de hogere midrange v.w.b. waterdichtheid en wordt op verzoek geproduceerd.*

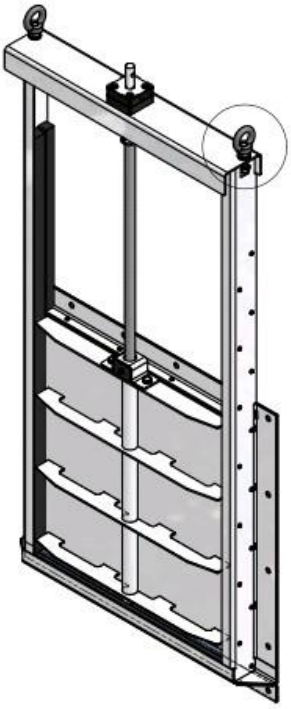

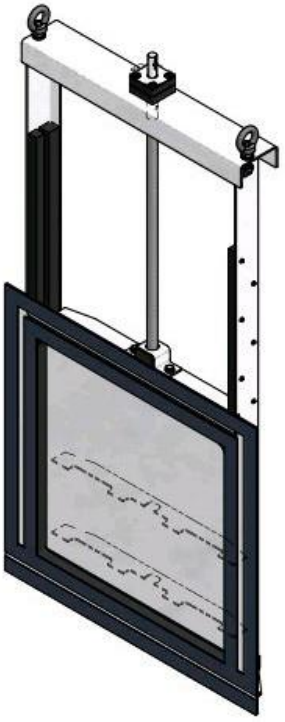

Materiaal

Achterplaat Schuifplaat Frame Spindel Draadblok Afdichting	RVS 316 RVS 316 RVS316 RVS316 brons EPDM
Bevestigingsmateriaal	Chemische ankers en bouten (RVS 316) worden meegeleverd
Opmerking	≤7 mwk en vierkante opening standaard; hogere belastingen en afwijkende uitvoeringen op aanvraag

Regelbare afsluiter 7 mwk, spindel, vierkant, flush invert

KSA-RQ

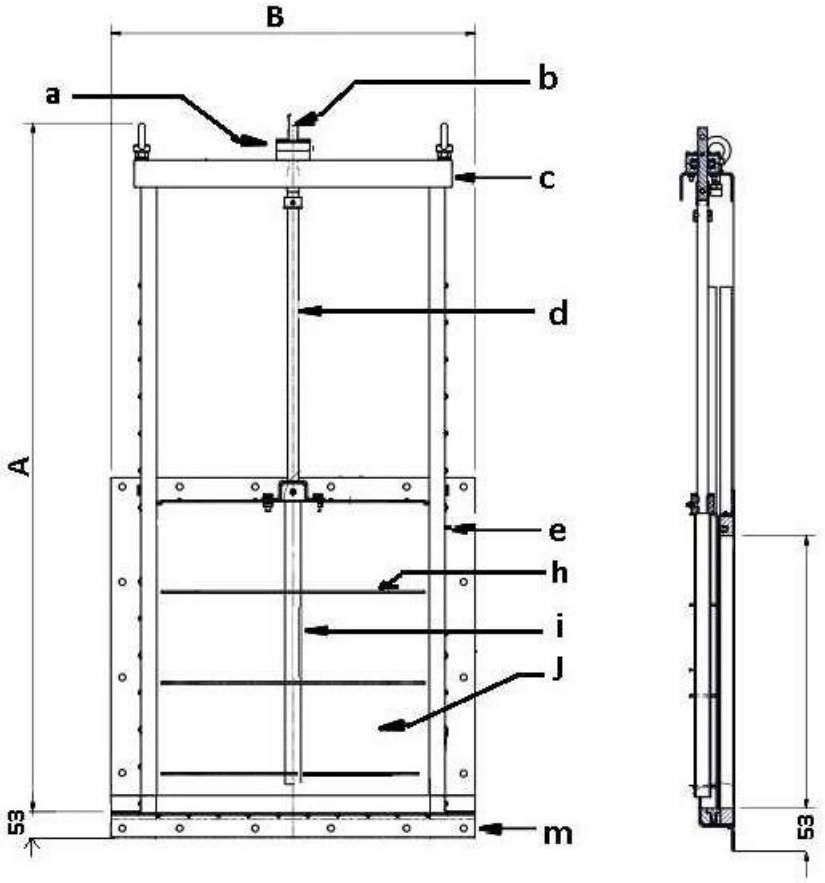

Vooraanzicht **Zijaanzicht**

Standaard maatvoeringen; afwijkende maatvoeringen op verzoek mogelijk

KWT item number	DN mm	A	B			Nm	KG	Max MwC
297X02000200	200 x 200	718	404		33	10	22	7
297X03000300	300 x300	918	504		50	10	31	7
297X04000400	400 x400	1118	604		66	15	40	7
297X05000500	500 x500	1319	702		83	20	52	7
297X06000600	600 x600	1519	802		100	30	62	7
297X07000700	700 x700	1720	900		116	40	73	7
297X08000800	800 x800	1920	1000		133	50	86	7

a - OLG lagerblok
b - Bedienpunt
c - Bovenbrug
d - Draadspindel
e - Liprubber
h - verstevigingsrib
i - Spindelbeschermkoker
j - Schuifplaat
m - Montage kader

Lekgraad

KSA RQ	MwC	L/min¹	L/min¹
100mm - 800 mm	7	0,3	0,5

(L/min¹/m¹)

MwC	AWWA 560 / BS 7775		DIN 19569-4	
	L/min¹	L/min¹	L/min¹	L/min¹
7	0,6	0,6	1,2 - 3,0	1,2 - 3,0

(L/min¹/m¹)

Wigafsluiter 7 mwk, stijgende spindel, vierkant.

KWT INOX4

*De universeel toepasbare **KWT INOX4** afsluiter is uniek in haar ontwerp doordat zowel de schuifplaat als het frame in een hoek van 3° worden opgesteld; hierdoor ontstaat een rondom de opening perfect sluitende wigafsluiter voor muurmontage. De afsluiter is geheel uit RVS opgebouwd waarbij de geleiders uit hard poly-acetal zijn uitgevoerd. De standaard opening is vierkant. Het speciaalrubber is een "dubbel P" type en wordt sluitend gevulcaniseerd om lekkage tot een minimum terug te brengen. Door deze dubbele afdichting is flush invert uitsluitend mogelijk middels het aanbrengen van een groef in het beton. De standaard constructie is stijgende spindel en zonder bovenbrug; niet-stijgende spindel is op aanvraag leverbaar, evenals afwijkende lengte– en breedtematen. Eenvoudige montage door gebruik van externe montagebeugels en hijspunten welke op zowel het frame als de schuifplaat zijn aangebracht. De schuif wordt ingezet in de hogere mid-range v.w.b. waterdichtheid en wordt op verzoek geproduceerd.*

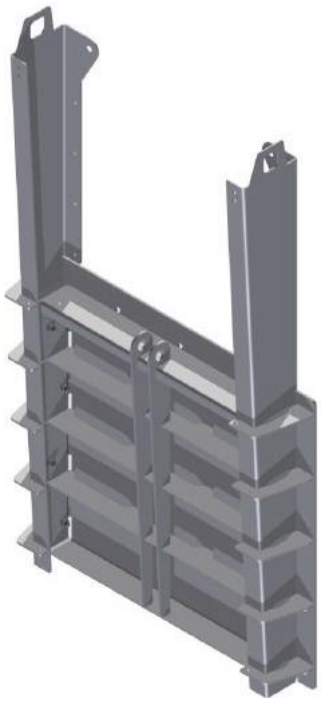

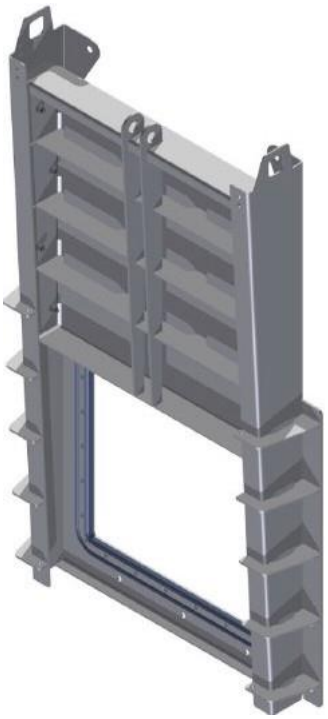

Materiaal

Achterplaat Schuifplaat Frame Spindel Geleider Afdichting	RVS 316 RVS 316 RVS 316 RVS316 Polyacetal EPDM
Bevestigingsmateriaal	Chemische ankers en bouten (RVS 316) worden meegeleverd
Opmerking	≤ 7 mwk en vierkante opening standaard; hogere belastingen en afwijkende uitvoeringen op aanvraag

Wigafsluiter 7 mwk, stijgende spindel, vierkant.

KWT INOX4

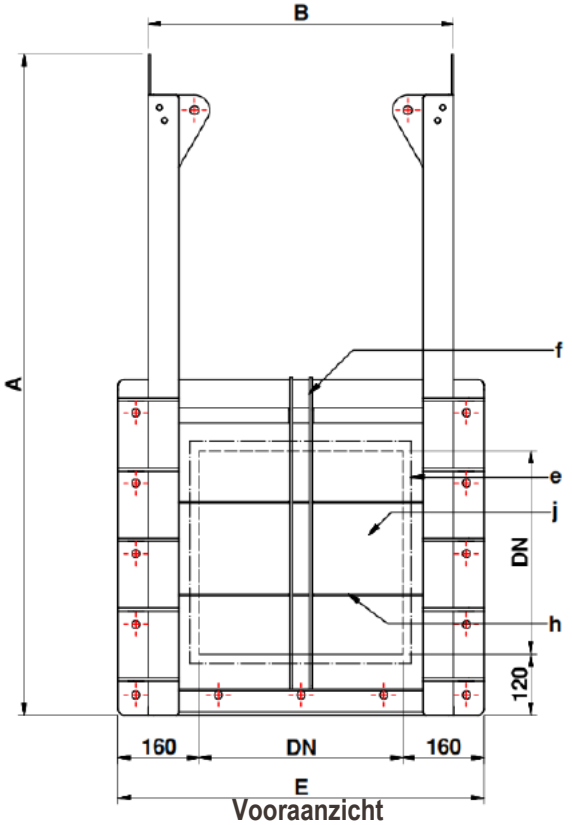

Vooraanzicht

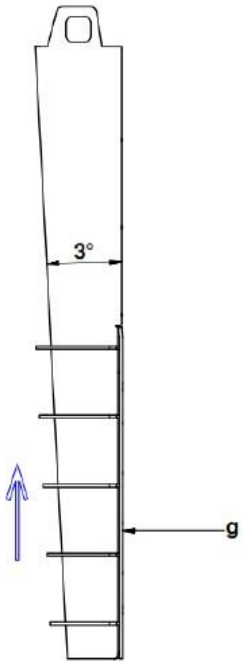

Zijaanzicht

Stijgende spindel standaard; niet-stijgende spindel op verzoek mogelijk

Standaard maatvoeringen; afwijkende maatvoeringen op verzoek mogelijk

Op het moment van deze publikatie zijn alle data indikatief

KWT item number	DN mm	A	B	E		Nm	KG	Max MwC
204Z0300	300x300	1000	500	620	62	15	53	7
204Z0400	400x400	1300	600	720	78	25	66	7
204Z0500	500x500	1600	700	820	95	40	80	7
204Z0600	600x600	1900	800	920	112	50	93	7
204Z0700	700x700	2200	900	1020	129	65	123	7
204Z0800	800x800	2500	1000	1120	145	85	154	7
204Z0900	900x900	2800	1100	1220	162	105	198	7
204Z1000	1000x1000	3100	1200	1320	179	130	233	7
204Z1100	1100x1100	3400	1300	1420	195	155	268	7
204Z1200	1200x1200	3700	1400	1520	212	180	303	7
204Z1300	1300x1300	4000	1500	1620	229	210	348	7
204Z1400	1400x1400	4300	1600	1720	245	250	395	7
204Z1500	1500x1500	4600	1700	1820	262	275	446	7

e - Afdichtingsrubber
f - Verstevigingsribben
g - Achterplaat
h - Verstevigingsribben
j - Schuifplaat

Lekgraad

KWT INOX4 DT	MwC	L/min¹ ←	L/min¹ →
100mm - 1500 mm	7	0,1	0,3

(L/min¹/m¹)

	AWWA 560 / BS 7775		DIN 19569-4	
MwC	L/min¹ ←	L/min¹ →	L/min¹ ←	L/min¹ →
7	0,6	0,6	1,2 - 3,0	1,2 - 3,0

Norm (L/min¹/m¹)

Afsluiter >8 mwk, spindel, rond of vierkant

KSA-HD

*De **KSA-HD** is bij uitstek geschikt voor industriële en andere veeleisende toepassingen waarbij bedrijfszeker- heid een doorslaggevende rol speelt. Op ingenieuze wijze wordt een optimale dichtheid van de afsluiter ge- waarborgd, zelfs bij extreme waterdruk. Zo ligt de schuifplaat aan op een onder 3° gepositioneerd afdich- tingsvlak en is deze bovendien naadloos af te stellen t.o.v. de achterplaat. Tevens is aan de achterzijde van de afsluiter een holle kamer rondom de doorlaat aanwezig die eventueel vol gegoten kan worden zodat ook bij oneffenheden in het montagevlak afdoende dichtheid wordt verkregen. Deze afsluiter is geschikt voor ho- ge druk en wordt standaard uitgevoerd in RVS316L. Het ontwerp is bijzonder compact ondanks de hoge druk die de afsluiter kan keren; hiertoe worden de geleidingen uitgevoerd in een speciaal hiervoor ontworpen pro- fiel. De verankering staat in één lijn met het belastingsvlak. De staande spindel staat gelagerd rechtstreeks op de achterplaat, waardoor een separate zware lagering niet nodig is. De KSA-HD wordt volgens klantspeci- ficatie ontworpen en geproduceerd.*

232 = AISI 304; 234 = AISI 136L

Achterplaat Schuifplaat Frame Spindel Draadblok Afdichting	RVS 316 RVS 316 RVS316 RVS 316 brons EPDM
Bevestigingsmateriaal	Chemische ankers en bouten (RVS 316) worden meegeleverd
Opmerking	>8 mwk en ronde opening standaard; hogere belastingen en afwijkende uitvoe-ringen op aanvraag

Afsluiter >8 mwk, spindel, rond of vierkant

KSA-HD

Vooraanzicht

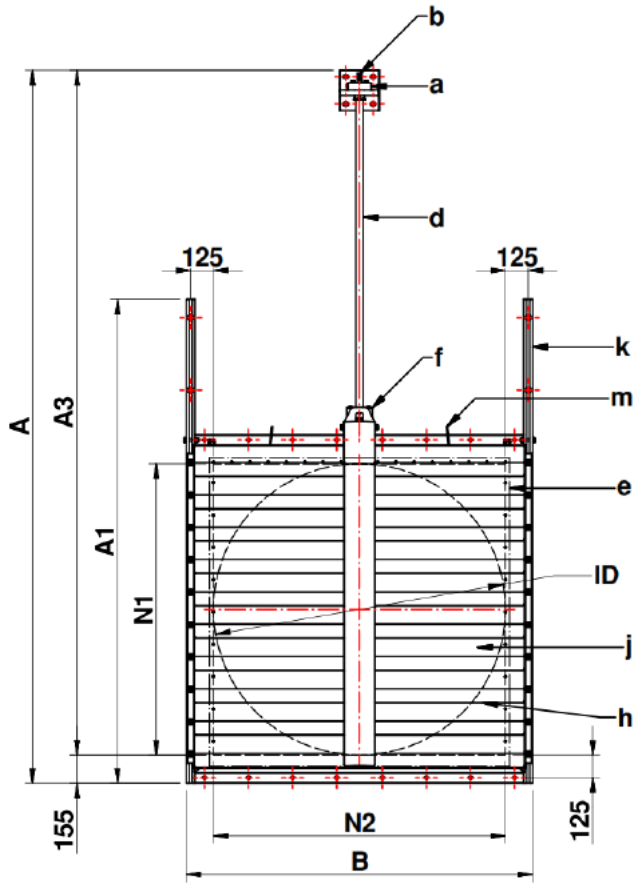

Zijaanzicht

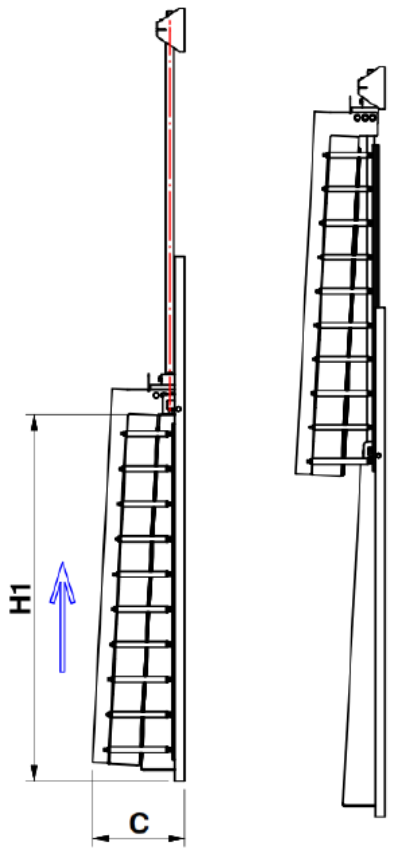

Optie: rechthoekig

Materiaal

a - Spindellagerblok
b - Bedienpunt
d - Draadspindel
e - Liprubber
f - Draadblok
g - Frame
h - Verstevigingsrib
i - Spindelbeschermbuis
j - Schuifplaat
k - Rail
m - Hijsogen

232 = AISI 304; 234 = AISI 136L

Lekgraad

KSA HD	MwC	L/min¹ ←	L/min¹ →
500 mm	10	0,01	0,1
1000 mm	10	0,01	0,1
1500 mm	10	0,01	0,1

Measured values (L/min¹/m¹)

	AWWA 560 / BS7775		DIN 19569-4	
MwC	L/min¹ ←	L/min¹ →	L/min¹ ←	L/min¹ →
10	0,8	0,8	1,2 - 3,0	1,2 - 3,0
10	0,8	0,8	1,2 - 3,0	1,2 - 3,0
10	0,8	0,8	1,2 - 3,0	1,2 - 3,0

Norm (L/min¹/m¹)

Afsluiter >8 mwk, spindel, rond of vierkant

KSA-HD

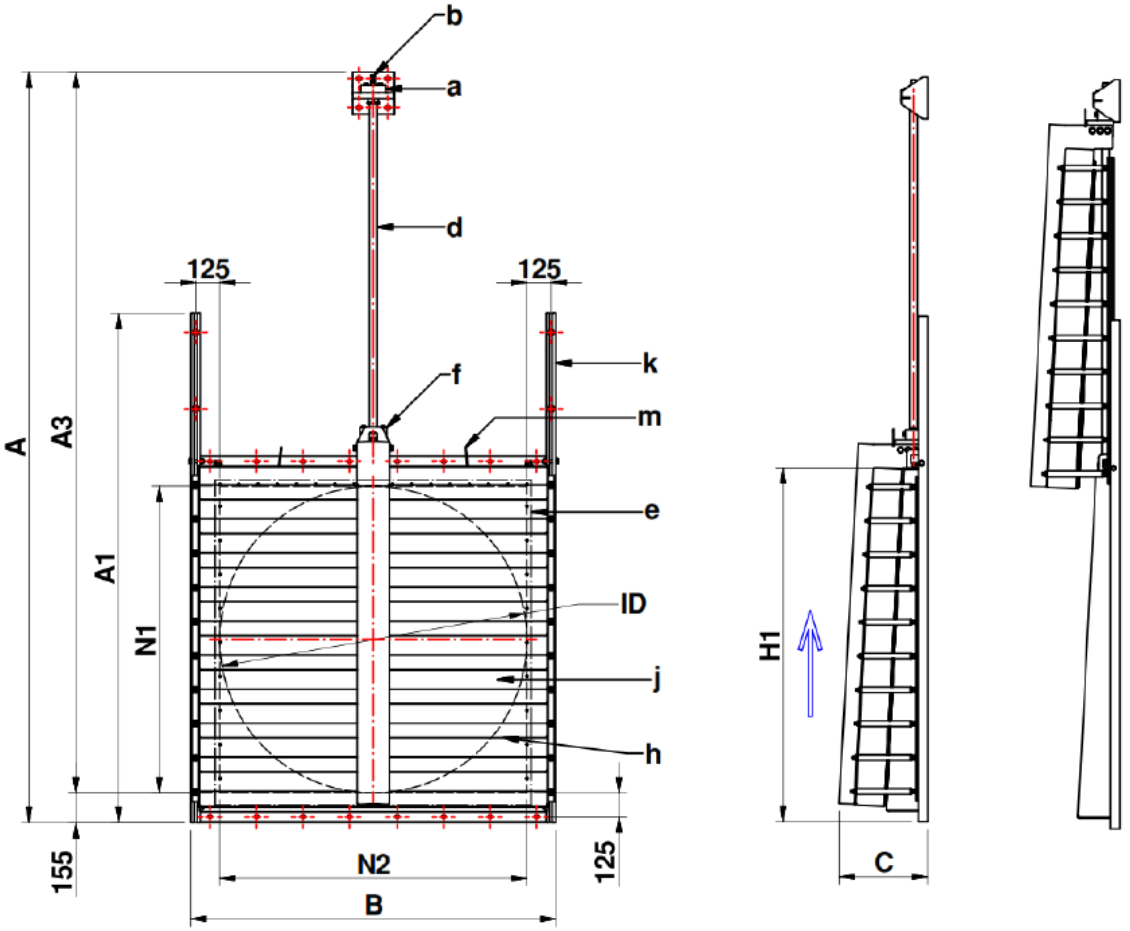

Gegevens (10 mwk)

KWT item nr	DN	ID Ø	A	A1	A3	B	C	H1	N1	N2		Nm	KG	MwC
234Z0500	DN 500	500	1740	1008	1580	800	312	815	500	500	96	35	108	10-20
234Z0600	DN 600	600	1940	1158	1780	900	321	915	600	600	113	49	128	10-20
234Z0700	DN 700	700	2140	1308	1980	1000	339	1015	700	700	130	64	150	10-20
234Z0800	DN 800	800	2340	1458	2180	1100	348	1115	800	800	146	82	175	10-20
234Z0900	DN 900	900	2540	1608	2380	1200	365	1215	900	900	163	102	201	10-20
234Z1000	DN 1000	1000	2740	1758	2580	1300	379	1316	1000	1000	180	125	233	10-20
234Z1100	DN 1100	1100	2940	1908	2780	1400	392	1415	1100	1100	196	150	262	10-20
234Z1200	DN 1200	1200	3140	2058	2980	1500	407	1515	1200	1200	213	177	300	10-20
234Z1250	DN 1250	1250	3240	2112	3080	1550	412	1544	1250	1250	221	191	317	10-20
234Z1500	DN 1500	1500	3740	2508	3580	1800	442	1815	1500	1500	263	272	421	10-20
234Z2000	DN 2000	2000	4740	3252	4580	2300	517	2309	2000	2000	346	476	705	10-20

Norm values (L/min¹/m¹)

KWT
WATERBEHEERSING

- Terugslagkleppen
- Afsluiters
- Leidingafsluiters
- Droogzetvoorzieningen
- Schotbalkstuw en overstortputten
- Kantelstuwen en stuwkleppen
- Automatische regelunits
- Roosters
- Vispassage en vissluis
- Accessoires
- Aandrijvingen

KWT Waterbeheersing
KWT Group, Wentelploeg 42
NL-8356 SN Biddinghuizen

T: +31 (0)321 33 55 66
E: Info@kwt.nl

KWT Milieu België
KWT Milieu BVBA
Merksplassesteenweg 95/3
BE-2310 Rijkevorsel

T: +32(0)3 309 06 57
E: info@kwtmilieu.be