KWT
WATERBEHEERSING

Terugslagkleppen

WaStop® | De ingenieuze terugslagklep

Al bijna 30 jaar maatwerk in innovatieve watermanagement oplossingen

www.kwt.nl

Wentelploeg 42
8256 SN Biddinghuizen

T +31(0)321 33 55 66
E info@kwt.nl

Member of **BERGSCHENHOEK GROEP**

WaStop® De ingenie

KWALITEITS WATERBEHEERSING TECHNIEK

Het Nederlandse klimaat verandert met steeds grotere weersextremen en meer regenval in steeds kortere tijdbestekken. Dit brengt nieuwe uitdagingen in het regelen van het oppervlaktewater en het afvoeren van afvalwater via het rioleringsnetwerk. Als KWT denken wij aangaande deze ontwikkelingen graag met u mee. Met KWT heeft u een Nederlandse partner welke staat voor Kwaliteits Waterbeheersing Techniek.

Waterbeheersing zit in ons Nederlands DNA en daar zijn wij trots op. Om waterstromen en waterpeilen te beheersen ontwerpen en produceren wij complete lijnen van hoogkwalitatieve producten. Al meer dan 25.000 keer zijn wij succesvol geweest in het oplossen van uitdagingen in binnen- en buitenland. We leveren meer dan 1.000 producten uit voorraad, maar kunnen ook geheel volgens uw specificatie een nieuwe oplossing produceren.

Mede door ons gedegen distributienetwerk hebben wij ons bewezen als een betrouwbare leverancier voor o.a. Waterschappen, Gemeenten, Industrie en Grond, Weg en Waterbouw in binnen- en buitenland. Productie gebeurt volgens de Internationale Normen met certificering volgens NEN en ISO 9001-2008.

TERUGSLAGKLEPPEN

KWT terugslagkleppen voorkomen retourstromen van oppervlakte-, proces- of rioolwater, welke kunnen worden geïnstalleerd in bijvoorbeeld aan het eind van een leiding of in betonputten. De hoogste kwaliteit materialen zoals RVS of HDPE worden gebruikt voor de fabricage van onze terugslagkleppen en kunnen, conform uw specificatie, worden gefabriceerd.

EEN KWT OPLOSSING IN FOCUS:

HOOGWATER BESCHERMING TIJDENS HOOGTIJ

Porirua Stad gelegen 20 km ten noorden van Wellington in Nieuw Zeeland heeft meer dan 70 stormwater uitgangen uitkomende in de haven. Het probleem met deze uitgangen was dat een zware regenbui in combinatie met een hoogtij water, de capaciteit van het stormwaternetwerk zeer werd verminderd. De WaStop® terugslagklep stopt het hoge water tijdens hoogtij welke anders het stormwaternetwerk zou binnen dringen.

"Toen we de WaStop® Terugslagklep tegenkwamen wisten we dat we de perfecte oplossing hadden"

Mr. Desmond Scrimgeour, Senior Water Engineer, Strategic Water Services van Porirua Stad.

GEMOEDSRUST DOOR WASTOP®

WaStop® blinkt uit in het voorkomen van terugstroming en overstroming van afvalwater of regenwater en zorgt ervoor dat geuren zich niet in uw pijpsystemen kunnen verspreiden. WaStop® beschermt uw eigendommen en goederen zoals waterzuiveringsinstallaties, residentiële en commerciële eigendommen, wegen en tuinen tegen schade veroorzaakt door terugstroming.

Snelle en gemakkelijke installatie verlaagt uw kosten en de pulserende stroming zorgt ervoor dat de pijpen zowel stroomopwaarts als stroomafwaarts vrij blijven van drijvend vuil; daardoor kunt u besparen op onderhoudspersoneel en -kosten. Vaste stoffen worden doorgespoeld, of het nu rioolwater betreft of regenwater.

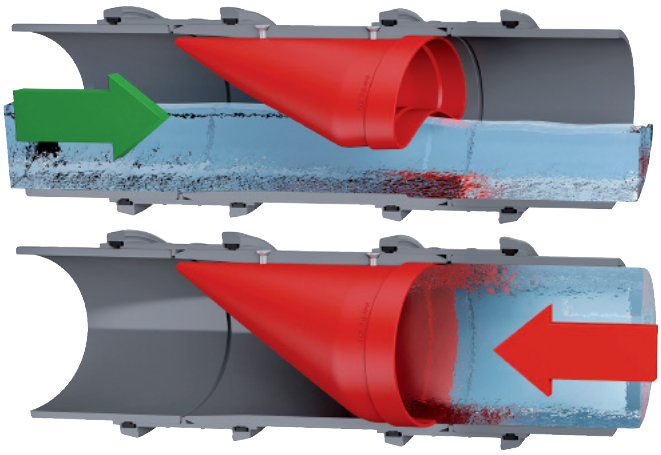

DE VOORDELEN VAN WASTOP®

- Gemakkelijke installatie waardoor wordt bespaard op kosten
- Superieure constructiematerialen
- Extreem lage drukverliezen
- Lage levenscycluskosten
- Geen bewegende delen - vrijwel onderhoudsvrij
- Veel afmetingen 75-1800 mm standaard en niet-standaard
- Stopt vloeistoffen, gassen, geuren, insecten en kleine dieren
- Stopt terugstroming zelfs in geval van laag debiet
- Stel uzelf gerust - stop overstromingen op een effectieve manier

uze terugslagklep

KWT is trots de productportfolio Terugslagkleppen uit te kunnen breiden met de WaStop® van Wapro.

TOEPASSINGEN VOOR WASTOP®

AFVALWATER, OPPERVLAKTEWATER, GETIJDENGEBIEDEN

WaStop® beschermt pijpsystemen voor rioolwater en regenwater tegen terugstroming veroorzaakt door hoogwaterstanden in rivieren, meren en getijdengebieden. Insecten en kleine dieren kunnen niet binnendringen in hemelwater- en afvalwatersystemen.

OVERSTROMING VAN KELDERS

Overstroming veroorzaakt door terugstroming van rioolinhoud of hoge druk in het rioolsysteem kan onaangenaam en duur zijn. Installeer een WaStop® in het afvoersysteem of in de kelder om uw eigendommen te beschermen. Installatie in een bestaand systeem verlaagt kosten en tijdsinvestering.

GEEN STANKOVERLAST

Minder klachten en problemen door stankoverlast na installatie van een WaStop®. De geurdichte afdichting maakt een eind aan geurtjes.

NOODOVERSTROOM

Infiltratie tussen afvalwater- en hemelwaterafvoeren ontstaat door water dat weer terugstroomt het afvoersysteem in. Om dit te voorkomen kan WaStop® in de noodoverloop worden geïnstalleerd.

WATER- EN MOERASGEBIEDEN

Voorkomt dat zout water of overig ongewenst water via een afvoer terug kan stromen wat zou kunnen leiden tot overstroming van water- en moerasgebieden of overig kwetsbaar landbouwgebied.

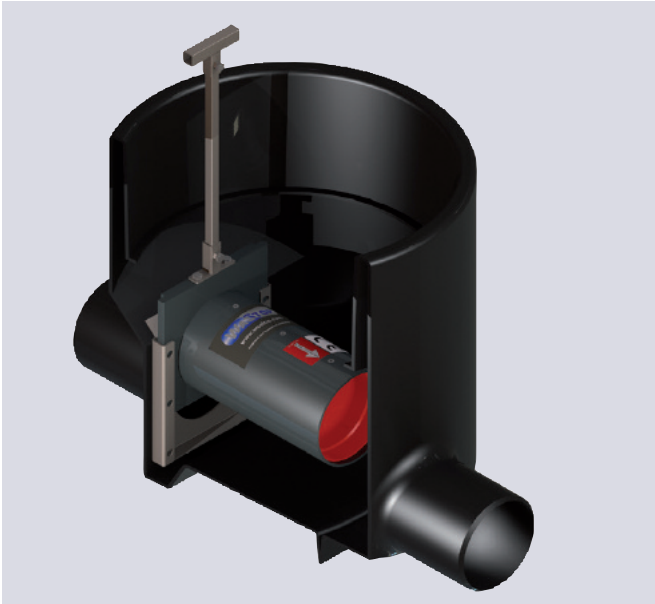

WASTOP® VOORGEÏNSTALLEERD IN TOEGANGSKAMER

De WaAccess Chamber geeft u een gerust gevoel. Wanneer de WaAccess Chamber is geplaatst, biedt hij totale bescherming tegen terugstroming vanuit het riool of het gecombineerde rioolnetwerk. Eén ingenieus product beschermt uw kelder of eigendommen tegen overstroming, veroorzaakt door een overbelasting van of hoge druk in het rioolsysteem.

- Gemakkelijke toegang vanaf het maaiveld
- Gemakkelijk te inspecteren - open het putdeksel en trek de WaStop®-module omhoog
- Compleet geleverd - inspectiekamer en terugslagklep in één.

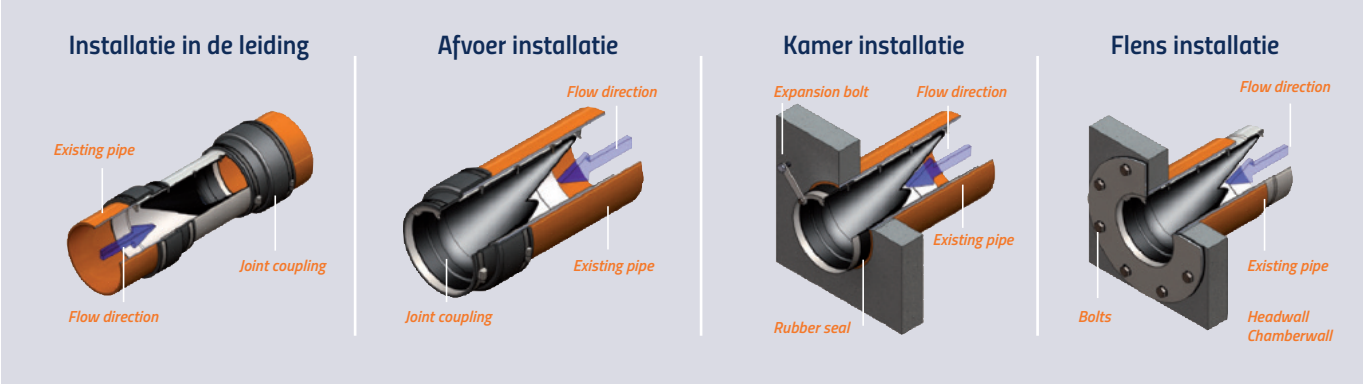

VOORDELEN VAN EEN SUPERIEURE CONSTRUCTIE

De WaStop® is ontworpen om eigenaren van goederen en onroerend goed zekerheid te bieden. Gewoon de meest betrouwbare, kwalitatief hoogwaardige, in de pijp gebouwde terugslagklep die verkrijgbaar is.

BEHUIZING/AFDICHTING

- Minder infrastructuurkosten
- Functioneert perfect, ongeacht de kwaliteit van de bestaande pijp
- Lage levenscycluskosten
- Lagere energiekosten
- Snelle, gemakkelijke installatie
- Een 100% afsluitende afdichting geeft zekerheid

BEVESTIGINGSMATERIAAL

- Een lange levensduur en lage levenscycluskosten met kwalitatief hoogwaardige materialen
- Gemoedsrust - technologisch product dat de verwachtingen overtreft

MEMBRAAN

- Bescherming zelfs bij laag debiet
- Pulserende stroming vermindert bezinking stroomopwaarts en -afwaarts
- Lage onderhoudskosten
- Gemoedsrust

DUBBELE KRAGEN

- Snelle levering
- Gemakkelijk te installeren voor inlaat- of afvoerinstallatie
- Kostenbesparend vanwege toepassingsmogelijkheden van één product voor meerdere installatiesituaties
- Helpt u binnen het budget te blijven

WaStop® is een geregistreerd merk van Wapro. www.wapro.com

Bent u benieuwd hoe de kenmerken van een WaStop®-terugslagklep u voordelen kan bieden?
Kijk eens op www.kwt.nl

KWT WATERBEHEERSING

Member of BERGSCHENHOEK GROEP

Wentelploeg 42
8256 SN Biddinghuizen
T +31(0)321 33 55 66
F +31(0)321 33 55 76
E info@kwt.nl
I www.kwt.nl

Volg ons op: