KWT WATERBEHEERSING

Technische catalogus

Schotbalkstuwen en overstortputten

Al 30 jaar maatwerk in innovatieve watermanagement oplossingen

KWT Waterbeheersing
KWT Group, Wentelploeg 42
NL-8356 SN Biddinghuizen

T: +31 (0)321 33 55 66
E: Info@kwt.nl

KWT Milieu België
KWT Milieu BVBA
Merksplassesteenweg 95/3
BE-2310 Rijkevorsel

T: +32(0)3 309 06 57
E: info@kwtmilieu.be

Hoofdstuksamenvatting

*Door het gebruik van duurzame materialen als aluminium en HDPE zijn de constructies van **KSOS** en met name van de overstortput **KOP** wezenlijk in gewicht gezakt.*
Met deze overstorten kunt u het waterpeil van het bovenpand beïnvloeden. Beide producten maken het mo- gelijk om met stappen van slechts 50mm het gewenste peil na te streven. De aluminiumbalken die niet ge- bruikt worden, hoeven niet meegenomen te worden maar kunnen boven op de overstort worden bewaard. De overstortput is voorzien van een afsluitbaar deksel, zodat vernielingen als gevolg van vandalisme minder vaak voorkomt. De schotbalken kunnen nu alleen worden verwijderd, wanneer het deksel open staat en kun- nen op het overstortraam worden teruggeplaatst.
*De overstortput is voorzien van een kunststof uitlaat. Deze uitlaat bevindt zich onder de grond en wordt aan- gesloten op een duiker of leiding. Deze uitlaat is naar wens aan te sluiten op o.a. een betonnen- of spirosol buis en een PVC- of HDPE-leiding. Ook kan er met een trekvaste flensverbinding worden gewerkt. De **KOP/ KOS** maakt het mogelijk om traploos het gewenste peil na te streven.*

Inhoudsopgave

	Product-groep	Beschrijving	Product code	Bladzijde
	302	*Stapelbare opbouwstuw*	KSOS	7-02
	312	*Overstortput met opbouwstuw*	KOP	7-04
		Overstortput met regelbare overstortschuif	KOP/KOS	7-06

Stapelbare opbouwstuw

*Door het gebruik van duurzame materialen als aluminium en HDPE zijn de constructies van **KSOS** wezenlijk in gewicht gezakt. Met deze overstort kunt u het waterpeil van het bovenpand beïnvloeden. Het product maakt het mogelijk om met stappen van slechts 50mm het gewenste peil na te streven. De aluminiumbalken die niet gebruikt wor- den, hoeven niet meegenomen te worden maar kunnen boven op de overstort worden bewaard.*
Optioneel kunnen er hijsstangen worden geleverd

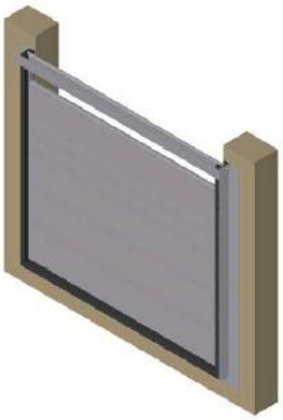

Beschikbare balkhoogtes: 50, 100 en 200 mm

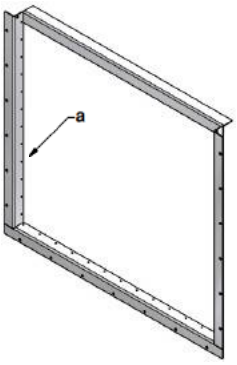

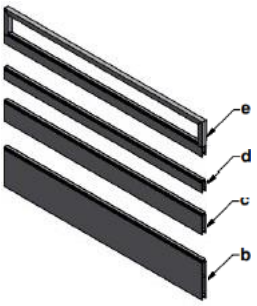

a - Buitenframe
b - Schotbalk 200 mm
c - Schotbalk 100 mm
d - Schotbalk 50 mm
e - Vergrendelraam

Stapelbare opbouwstuwen

KSOS

Maat tabel

KWT item nr						KG		
302Y05000400C0	KSOS 500x400x200	500	400	782	699	16	11	1x200+1x100+1x50
302Y05000500C0	KSOS 500x500x200	500	500	882	699	17	11	1x200+2x100+1x50
302Y05000600C0	KSOS 500x600x200	500	600	982	699	19	13	2x200+1x100+1x50
302Y05000700C0	KSOS 500x700x200	500	700	1082	699	21	13	2x200+2x100+1x50
302Y05000800C0	KSOS 500x800x200	500	800	1182	699	22	15	3x200+1x100+1x50
302Y05000900C0	KSOS 500x900x200	500	900	1282	699	24	15	3x200+2x100+1x50
302Y05001000C0	KSOS 500x1000x200	500	1000	1382	699	26	17	4x200+1x100+1x50
302Y06000400C0	KSOS 600x400x200	600	400	782	799	56	20	1x200+1x100+1x50
302Y06000500C0	KSOS 600x500x200	600	500	882	799	17	12	1x200+2x100+1x50
302Y06000600C0	KSOS 600x600x200	600	600	982	799	19	13	2x200+1x100+1x50
302Y06000700C0	KSOS 600x700x200	600	700	1082	799	23	14	2x200+2x100+1x50
302Y06000800C0	KSOS 600x800x200	600	800	1182	799	24	16	3x200+1x100+1x50
302Y06000900C0	KSOS 600x900x200	600	900	1282	799	26	16	3x200+2x100+1x50
302Y06001000C0	KSOS 600x1000x200	600	1000	1382	799	28	18	4x200+1x100+1x50
302Y07000400C0	KSOS 700x400x200	700	400	782	899	19	12	1x200+1x100+1x50
302Y07000500C0	KSOS 700x500x200	700	500	882	899	21	12	1x200+2x100+1x50
302Y07000600C0	KSOS 700x600x200	700	600	982	899	23	14	2x200+1x100+1x50
302Y07000700C0	KSOS 700x700x200	700	700	1082	899	25	14	2x200+2x100+1x50
302Y07000800C0	KSOS 700x800x200	700	800	1182	899	27	16	3x200+1x100+1x50
302Y07000900C0	KSOS 700x900x200	700	900	1282	899	29	16	3x200+2x100+1x50
302Y07001000C0	KSOS 700x1000x200	700	1000	1382	899	31	18	4x200+1x100+1x50
302Y08000400C0	KSOS 800x400x200	800	400	782	999	20	13	1x200+1x100+1x50
302Y08000500C0	KSOS 800x500x200	800	500	882	999	23	13	1x200+2x100+1x50
302Y08000600C0	KSOS 800x600x200	800	600	982	999	25	15	2x200+1x100+1x50
302Y08000700C0	KSOS 800x700x200	800	700	1082	999	27	15	2x200+2x100+1x50
302Y08000800C0	KSOS 800x800x200	800	800	1182	999	29	17	3x200+1x100+1x50
302Y08000900C0	KSOS 800x900x200	800	900	1282	999	31	17	3x200+2x100+1x50
302Y08001000C0	KSOS 800x1000x200	800	1000	1382	999	33	19	4x200+1x100+1x50
302Y09000400C0	KSOS 900x400x200	900	400	782	1099	22	13	1x200+1x100+1x50
302Y09000500C0	KSOS 900x500x200	900	500	882	1099	25	13	1x200+2x100+1x50
302Y09000600C0	KSOS 900x600x200	900	600	982	1099	27	15	2x200+1x100+1x50
302Y09000700C0	KSOS 900x700x200	900	700	1082	1099	29	15	2x200+2x100+1x50
302Y09000800C0	KSOS 900x800x200	900	800	1182	1099	31	17	3x200+1x100+1x50
302Y09000900C0	KSOS 900x900x200	900	900	1282	1099	34	17	3x200+2x100+1x50
302Y09001000C0	KSOS 900x1000x200	900	1000	1382	1099	36	19	4x200+1x100+1x50
302Y10000400C0	KSOS 1000x400x200	1000	400	782	1199	24	14	1x200+1x100+1x50
302Y10000500C0	KSOS 1000x500x200	1000	500	882	1199	26	14	1x200+2x100+1x50
302Y10000600C0	KSOS 1000x600x200	1000	600	982	1199	29	16	2x200+1x100+1x50
302Y10000700C0	KSOS 1000x700x200	1000	700	1082	1199	31	16	2x200+2x100+1x50
302Y10000800C0	KSOS 1000x800x200	1000	800	1182	1199	33	18	3x200+1x100+1x50
302Y10000900C0	KSOS 1000x900x200	1000	900	1282	1199	36	18	3x200+2x100+1x50
302Y10001000C0	KSOS 1000x1000x200	1000	1000	1382	1199	38	20	4x200+1x100+1x50
302Y10001100C0	KSOS 1000x1100x200	1000	1100	1482	1199	41	20	4x200+2x100+1x50
302Y10001200C0	KSOS 1000x1200x200	1000	1200	1582	1199	43	22	5x200+1x100+1x50
302Y10001300C0	KSOS 1000x1300x200	1000	1300	1682	1199	46	22	5x200+2x100+1x50
302Y10001400C0	KSOS 1000x1400x200	1000	1400	1782	1199	48	24	6x200+1x100+1x50
302Y10001500C0	KSOS 1000x1500x200	1000	1500	1882	1199	50	24	6x200+2x100+1x50
302Y12001350C0	KSOS 1200x1350x200	1200	1350	1732	1199	53	23	5x200+2x100+2x50

Overstortput

KOP

Door het gebruik van duurzame materialen als aluminium en HDPE is de constructie van de overstortput ***KOP*** *wezenlijk in gewicht gezakt.*
Met deze overstort kunt u het waterpeil van het bovenpand beïnvloeden. Het product maakt het mogelijk om met stappen van slechts 50mm het gewenste peil na te streven. De aluminiumbalken die niet gebruikt wor- den, hoeven niet meegenomen te worden maar kunnen boven het vergrendelraam worden bewaard. De overstortput is voorzien van een vergrendelbaar inspectieluik, zodat vernielingen als gevolg van vandalisme minder vaak voorkomt. De schotbalken kunnen nu alleen worden verwijderd wanneer het deksel open staat, en kunnen op het vergrendelraam worden teruggeplaatst.
De overstortput is voorzien van een kunststof uitlaat. Deze uitlaat bevindt zich onder de grond en wordt aan- gesloten op een duiker of leiding. Deze uitlaat is naar wens aan te sluiten op o.a. een betonnen of spirosol buis en een PVC- of HDPE-leiding. Ook kan er met een trekvaste flensverbinding worden gewerkt. Voor een snelle levering zijn de volgende KOP halffabrikaten op voorraad (stuwbreedte x stuwhoogte):

- *600x1200*
- *800x1200*
- *1000x1200*

Overige maten op aanvraag.

Materiaal

Put	HDPE
Schotbalken	Aluminium
Frame	RVS 304 (WSt 1.4301)
Sponning geleiding	HDPE
Afdichting	EPDM

Overstortput

KOP

Voor balksamenstelling: zie KSOS

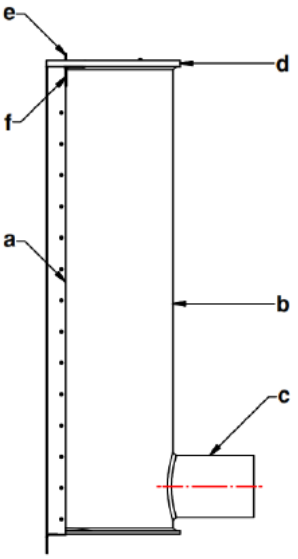

Beschikbare balkhoogtes: 50, 100 en 200 mm

KWT ***stock*** item nr					KG		
312Y06001200N0	600	1200	1582	799	58 (Ø315)	20	M10
312Y08001200N0	800	1200	1582	999	73 (Ø315)	21	M10
312Y10001200N0	1000	1200	1582	1199	88 (Ø315)	22	M10

a - Schotbalken
b - Afvoerput
c - Afvoerbuis
d - Inspectieluik
e - Slot
f - Hijsoog

Level control

overstortput met overstortschuif (combi)

KOP/KOS I & II

Door het gebruik van duurzame materialen als HDPE en RVS is de constructie van de overstortput ***KOP/ KOS*** *wezenlijk in gewicht gezakt.*
In de overstortput zit een overstortschuif gemonteerd (KOSI of KOSII) met deze overstort kunt u het water- peil in het hoge pand op niveau houden, waterpeil wat boven de ingestelde stuwhoogte uitkomt stort over in de put. De overstortschuif welke in de put is gemonteerd is wordt uitgevoerd met 1 of met 2 spindels, het regelbereik van de overstortschuif en de overstortbreedte bepalen hoofdzakelijk welke uitvoering word.

De overstortput is voorzien van een vergrendelbaar inspectieluik.
De overstortput is voorzien van een kunststof uitlaat. Deze uitlaat bevindt zich onder de grond en wordt aan- gesloten op een duiker of leiding. Deze uitlaat is naar wens aan te sluiten op o.a. een betonnen of spirosol buis en een PVC- of HDPE-leiding. Ook kan er met een trekvaste flensverbinding worden gewerkt. De KOP/ KOS I of KOP/KOSII wordt op maat gemaakt en derhalve geen voorraadartikel.

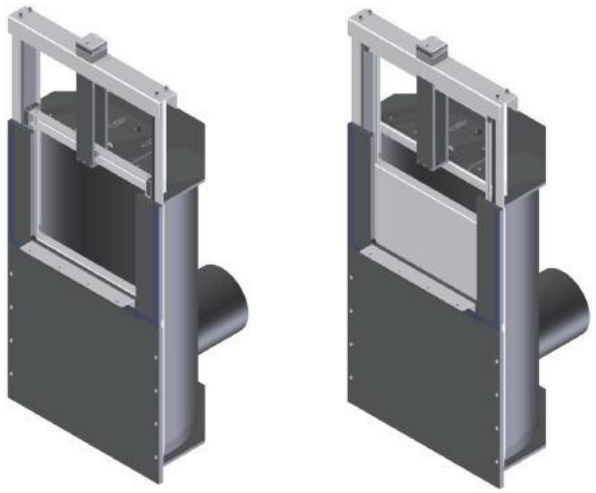

KOP/KOS I uitgevoerd met 1 spindel

KOP/KOS II uitgevoerd met 2 spindels

Materiaal

Put	HDPE
Regelbare overstortschuif	Zie hoofdstuk Overstorten KOS I & KOS II

Overstortput met overstortschuif

KOP/KOS

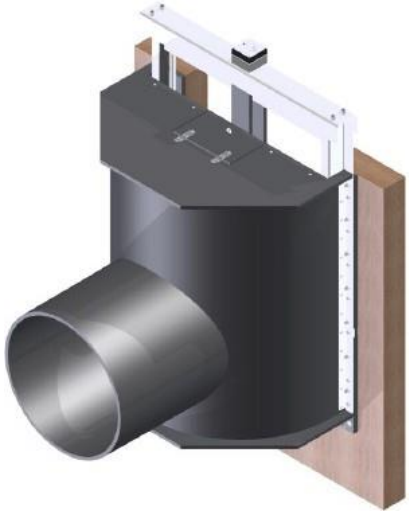

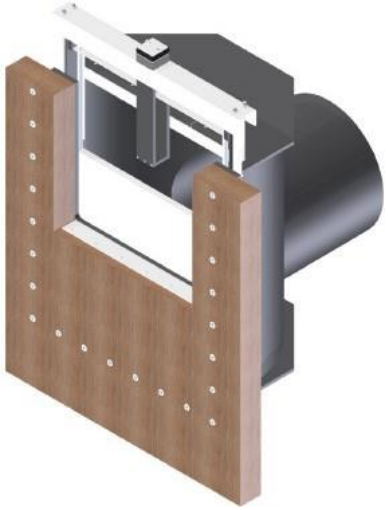

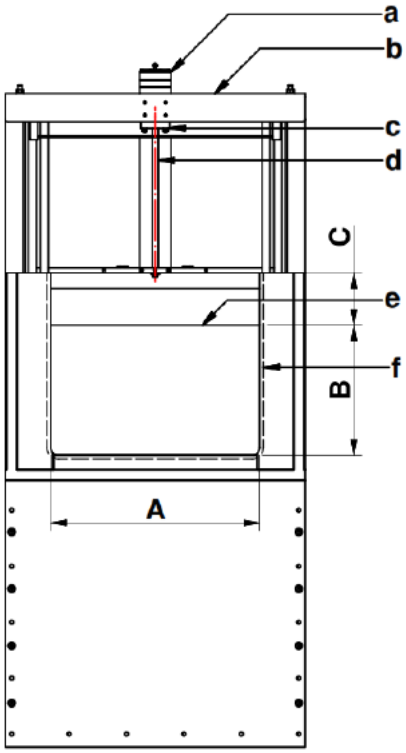

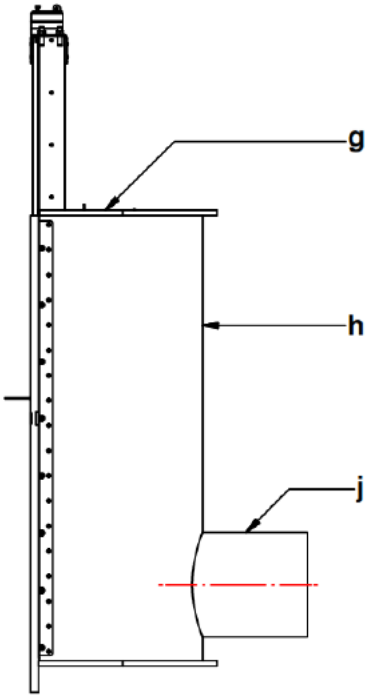

a - Bedienpunt halve maan
b - Bovenbrug
c - Draadblok
d - Draadspindel
e - Schuifplaat
f - Liprubber
g - Afsluitbaar inspectieluik
h - Afvoerput
j - Afvoerbuis
A - Doorstroombreedte
B - Stuwhoogte
C - Overstroom

KWT
WATERBEHEERSING

- Terugslagkleppen
- Afsluiters
- Leidingafsluiters
- Droogzetvoorzieningen
- Schotbalkstuw en overstortputten
- Kantelstuwen en stuwkleppen
- Automatische regelunits
- Roosters
- Vispassage en vissluis
- Accessoires
- Aandrijvingen

KWT Waterbeheersing
KWT Group, Wentelploeg 42
NL-8356 SN Biddinghuizen

T: +31 (0)321 33 55 66
E: Info@kwt.nl

KWT Milieu België
KWT Milieu BVBA
Merksplassesteenweg 95/3
BE-2310 Rijkevorsel

T: +32(0)3 309 06 57
E: info@kwtmilieu.be